OMRON

仕 様 書

品 名　交換用バッテリ

型式名　BAB100R/BAB100T

オムロン ソーシアルソリューションズ株式会社

IoT ソリューション事業本部

OMRON

品名 交換用バッテリ	型式 BAB100R / BAB100T	

用途

添付図面

・なし

特記事項

■本製品は、日本国内専用品です。

・日本国外の電源には対応しておらず、日本国外での使用は故障、火災の原因となることがあります。また、日本国外の法規制には対応しておりません。

・日本国外への輸出および日本国外での使用は、お客様の判断と責任の下で行われるものとし、弊社は一切の責任を負いません。

・お客様の判断により本製品を輸出(個人による携行を含む)される場合は、外国為替及び外国貿易法に基づいて経済産業省の許可が必要となる場合があります。必要な許可を取得せずに輸出すると同法により罰せられます。

無償保証期間

なし。

仕様書の有効期間

本仕様書は発行より1年を経過して、受領またはご発注のない場合は無効とさせていただきます。

仕様書変更経歴

仕様書の記載内容が変更された場合には、改正符号(アルファベット)を記入し、仕様書番号の末尾に改正符号と同じ符号をつけて処理しております。なお本仕様書の記載内容に影響を与えない範囲での変更を行うことがありますので、予めご了承下さい。

符 号	年 月 日	改 正 内 容
A	2015/06/22	新規リリース
B	2019/07/16	特記事項変更
C	2019/12/16	仕様のバッテリ容量変更(バッテリが JIS 表記へ変更したため)

目 次

1．製品の用途 4
2. 仕様 4
3. 外形図 5
4. 安全上のご注意 6

１．製品の用途

本製品は、BA100R 用（BAB100R）、BA100T/BA75T 用（BAB100T）の交換用バッテリパックです。

・型式名： BAB100R （BA100R 用）
・型式名： BAB100T （BA100T/BA75T 用）

2. 仕様

2-1.バッテリ仕様

項 目	仕様・機能	規格／備考
種類	シール鉛バッテリ（長寿命タイプ）	
バッテリ寿命	期待寿命 5 年	周囲温度 25℃
	期待寿命 2 年	周囲温度 40℃
電圧	DC24V	
容量/電圧×個数	7.2Ah/12V×2 個	
充電時間	90%充電:8 時間 80%充電:4 時間	定格負荷にて放電後
使用周囲温度	0℃～40℃	
使用周囲湿度	25%～85%RH	
保管周囲温度	－15℃～40℃	バッテリ満充電状態で保管のこと
保管周囲湿度	10%～90%RH	
保管可能期間	6 ヶ月	バッテリ満充電状態で保管のこと
外形寸法 [mm]	BAB100R： 幅 164×奥行 212×高さ 71 BAB100T： 幅 69×奥行 212×高さ 168	※参考データです 保証値ではありません
質量	5.6kg	

2-2.梱包仕様

項 目	仕様・機能	規格／備考
付属品	取扱説明書…1 枚	
	L 字六角レンチ…1 本	フロントパネル取り外し用
梱包箱外形寸法 [mm]	幅 246×奥行 298×高さ 148	※参考データです 保証値ではありません
梱包質量	6.5kg	

3. 外形図

ご注意） 下図内の寸法はご参考用です。製品の寸法を保証するものではありません。

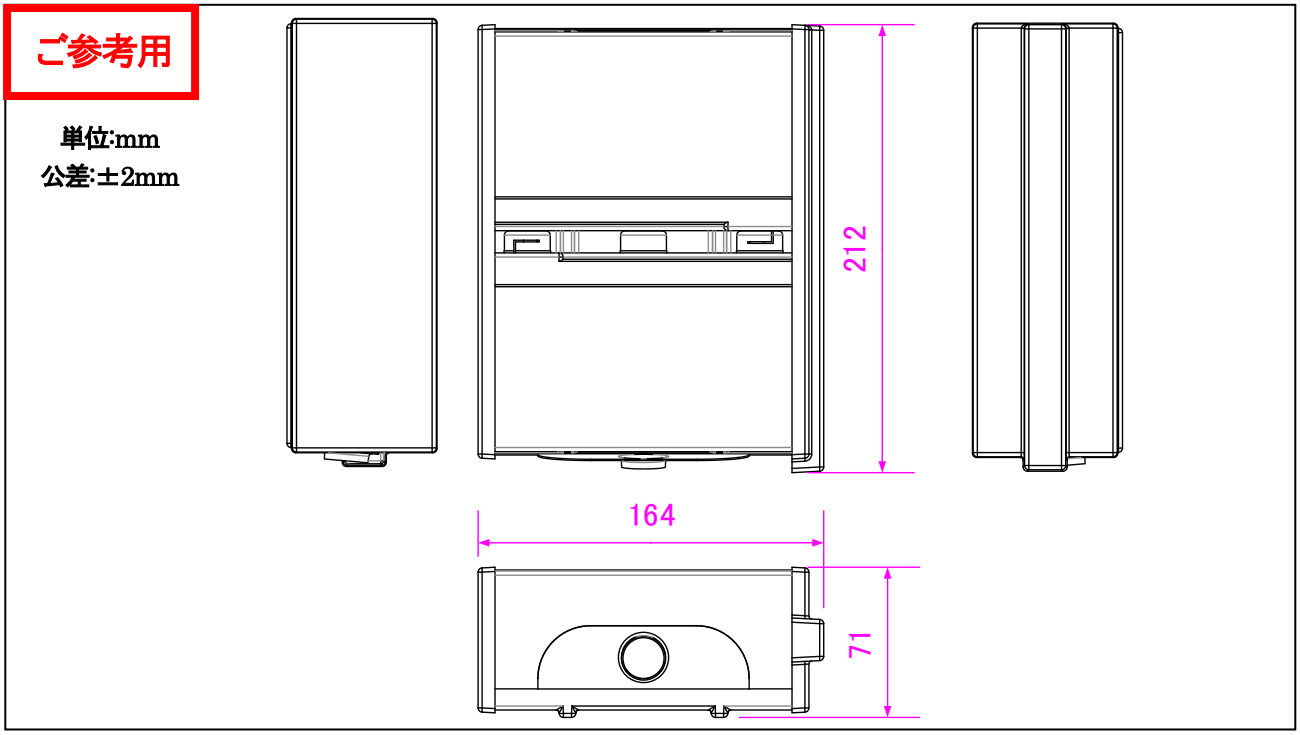

[BAB100R]

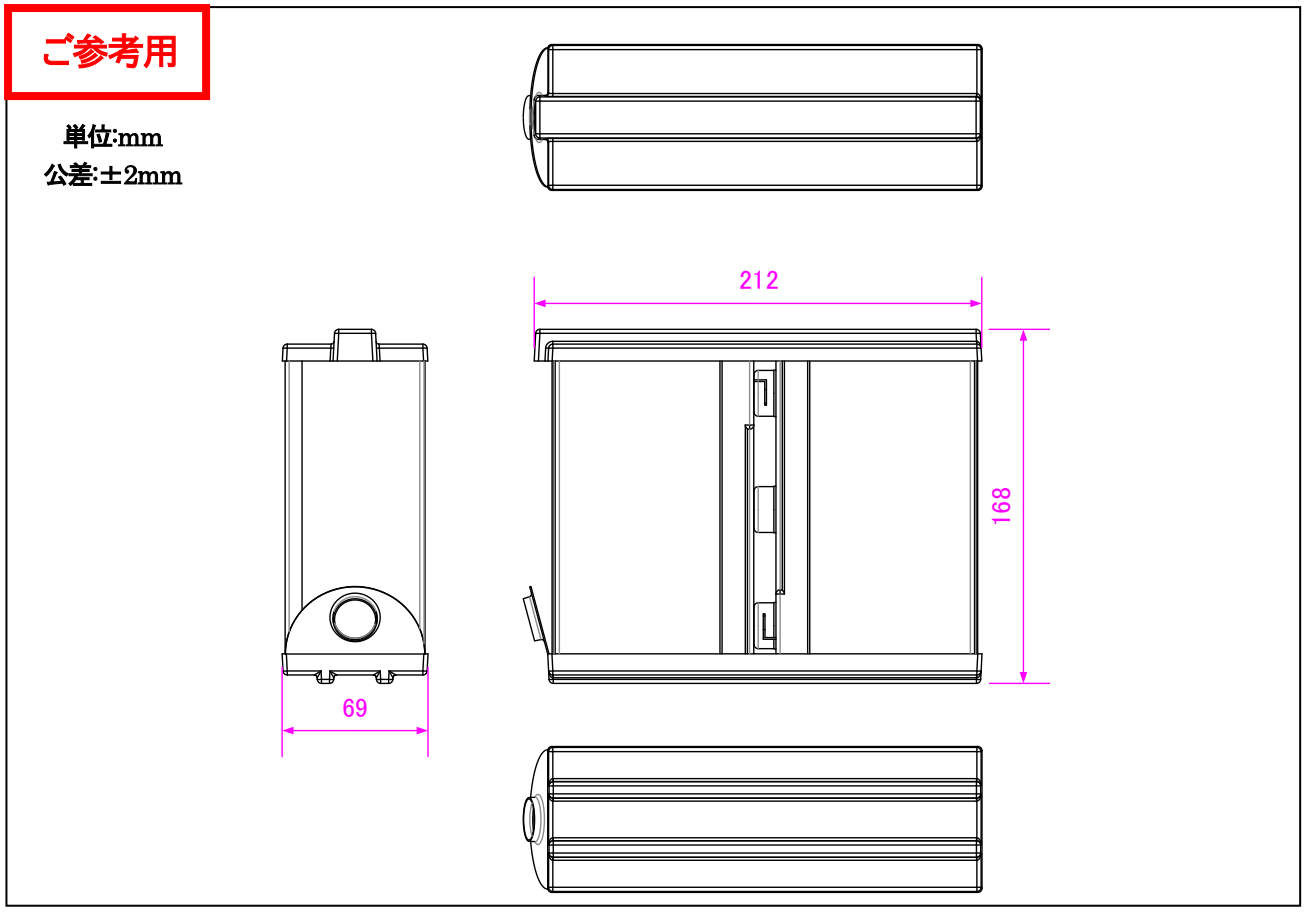

[BAB100T]

4. 安全上のご注意

安全上のご注意

安全に使用していただくために重要なことがらが書かれています。
設置やご使用開始の前に必ずお読みください。

■この取扱説明書の安全についての記号と意味は以下の通りです。

危 険	誤った取り扱いをすると、人が死亡または重傷を負う可能性が想定される内容を示します。
注 意	誤った取り扱いをすると、人が障害を負ったり、物的損害の発生が想定される内容を示します。

※物的損害とは、家屋・家財および家畜、ペットに係わる拡大損害を示します。

：禁止（してはいけないこと）を示します。例えば は分解禁止を意味しています。

：強制（必ずしなければならないこと）を示します。例えば はアースの接続が必要であることを意味します。

なお、注意に記載した事項でも状況によっては重大な結果に結びつく可能性もあります。
いずれも重要な内容を記載していますので、必ず守ってください。

⚠注意（バッテリ交換時）

交換作業は安定した、平らな場所で行うこと。
- バッテリは落下しないよう、しっかりと保持してください。
- 落下によるけが、液漏れ（希硫酸）によるやけどなどの危険があります。

指定以外の交換バッテリは使用しないこと。
- 火災の原因となることがあります。
- 商品型式：　BA100R 交換用バッテリパック：BAB100R
  BA75T/BA100T 交換用バッテリパック：BAB100T

可燃性ガスがある場所でバッテリ交換をしないこと。
- バッテリを接続する際、火花が飛び、爆発・火災の原因になる恐れがあります。

バッテリから液漏れがあるときは液体（希硫酸）に触らないこと。
- 失明したり、やけどをする危険があります。
- 目や皮膚に付いてしまったら、すぐに大量のきれいな水で洗い流し、医師の診療を受けてください。

バッテリの分解、改造をしないこと。
- 希硫酸が漏れ、触ると失明、やけどなどの恐れがあります。

バッテリを落下させたり、強い衝撃をあたえないこと。
- 希硫酸が漏れたりすることがあります。

バッテリを金属物でショートさせないこと。
- 感電、発火、やけどの恐れがあります。
- 使用済みバッテリでも内部に電気エネルギーが残っています。

バッテリを火の中に投げ入れたり、破壊したりしないこと。

● バッテリが爆発したり、希硫酸が漏れたりすることがあります。

新しいバッテリと古いバッテリを同時に使用しないこと。

● 希硫酸が漏れたりすることがあります。
● バッテリは感電あるいは短絡する恐れがあります。
● 接地状態のバッテリに触ると感電する可能性があります。
● バッテリ交換の際は、以下の注意事項を遵守してください。

a. 時計、指輪などの貴金属類は着用しないでください。
b. グリップ部分が絶縁されたドライバーを使用してください。
c. 絶縁性の手袋と靴を着用してください。
d. バッテリの上には工具や金属類を置かないでください。
e. バッテリの着脱を行う前に、UPS の電源を落としてください。
注：UL 規格適合品として使用の場合のみです。
f. バッテリを接地しないでください。

● バッテリ交換作業はバッテリの危険性や注意すべきことを理解している人に依頼する、またはその人の監督の下で行ってください。